(11) 3686-3424
plestin.com.br

# Dispensador

## Papel Higiênico Interfolhas

Exclusivo sistema que garante a facilidade e eficiência na saída folha a folha, controlando o consumo e garantindo segurança e higiene aos usuários evitando contato com as demais folhas. Dispensador fabricado em material termoplástico de alta qualidade e resistência ao impacto. Fácil instalação com parafusos e buchas inclusas e fechadura de segurança com chave de três pinos. Design moderno e harmonioso que valoriza e combina com todos os ambientes. Indicado para uso em: Bares, Restaurantes, Clínicas, Escritórios, Fábricas, Hospitais e também para sua residência.

### Cores Disponíveis

Branco

Fumê

Velado

Transparente

### Dimensões

A - Altura.....26,0 cm
B - Largura.....14,5 cm
C - Profundidade.....12,5 cm
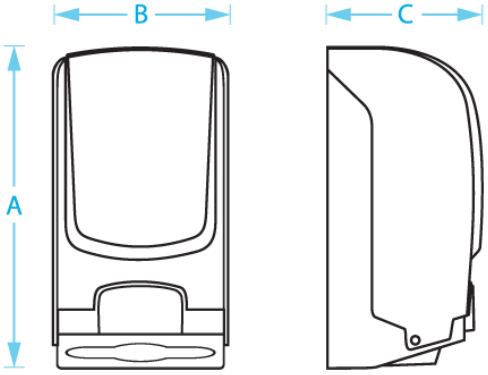
### Embalagens